КНГ 09.06

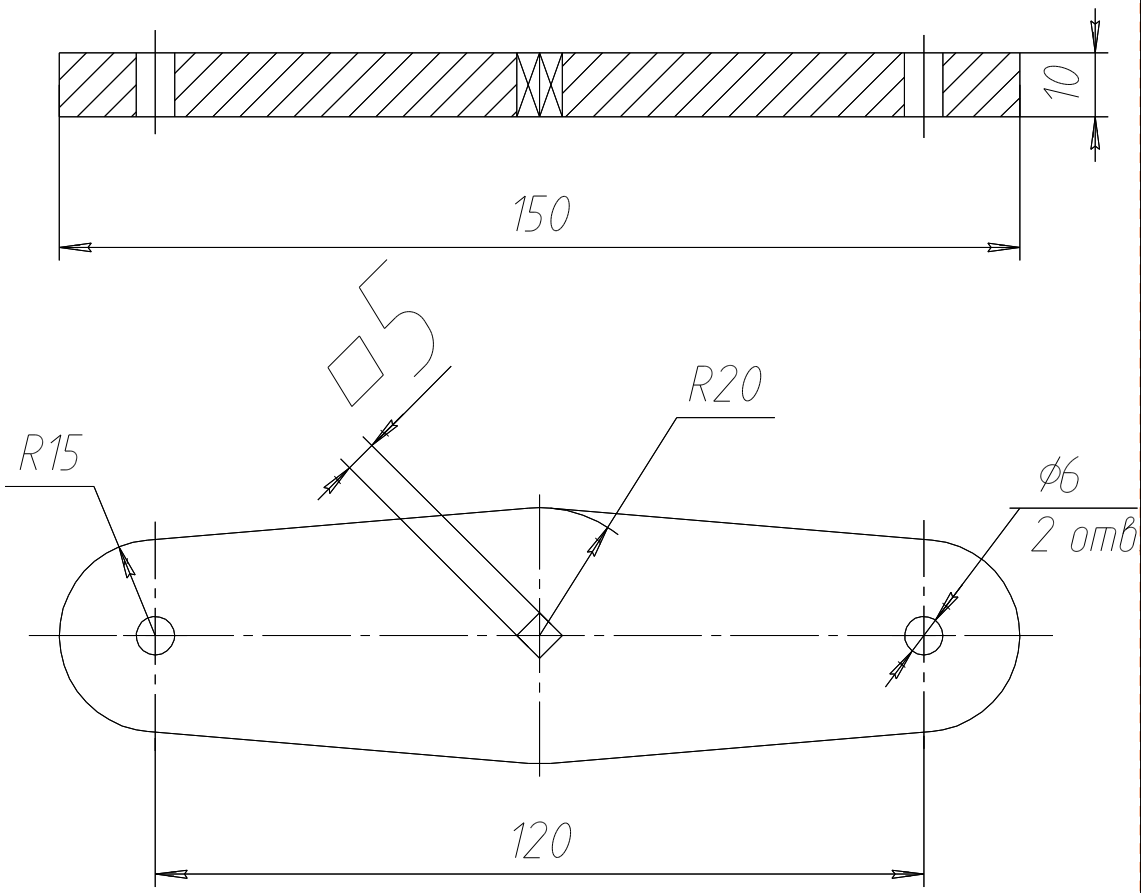

					КНГ 09.06			
Изм	Лист	№ докум	Подп	Дата	Маховик	Лит	Масса	Масштаб
Разраб		Гинтер						1:1
Пров		Сальникова				Лист	Листов	1
Т контр								
Н контр					Сталь 10 ГОСТ 1050-88	ПГУПС ЭТ-520-3		
Утв								

UNMIRRORED: X'=180-X, Y'=-280-Y; frame scaled, drawing 1:1